6. Să se proiecteze o interfață paralelă care să lucreze în conformitate cu dialogul de tip CETRONIX.

- dialogul Cetronix:

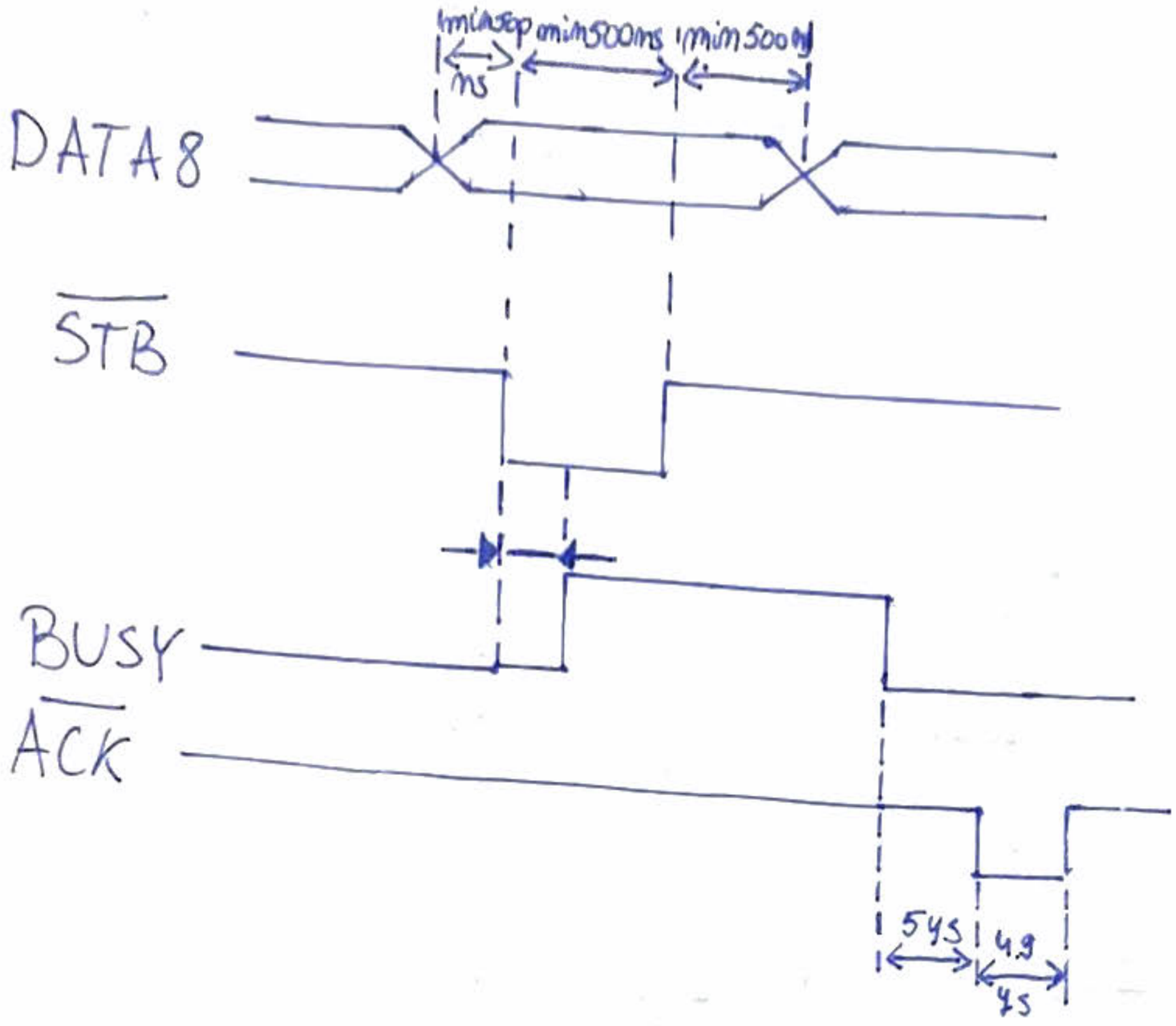

Rezolvare:

Schema interfeței

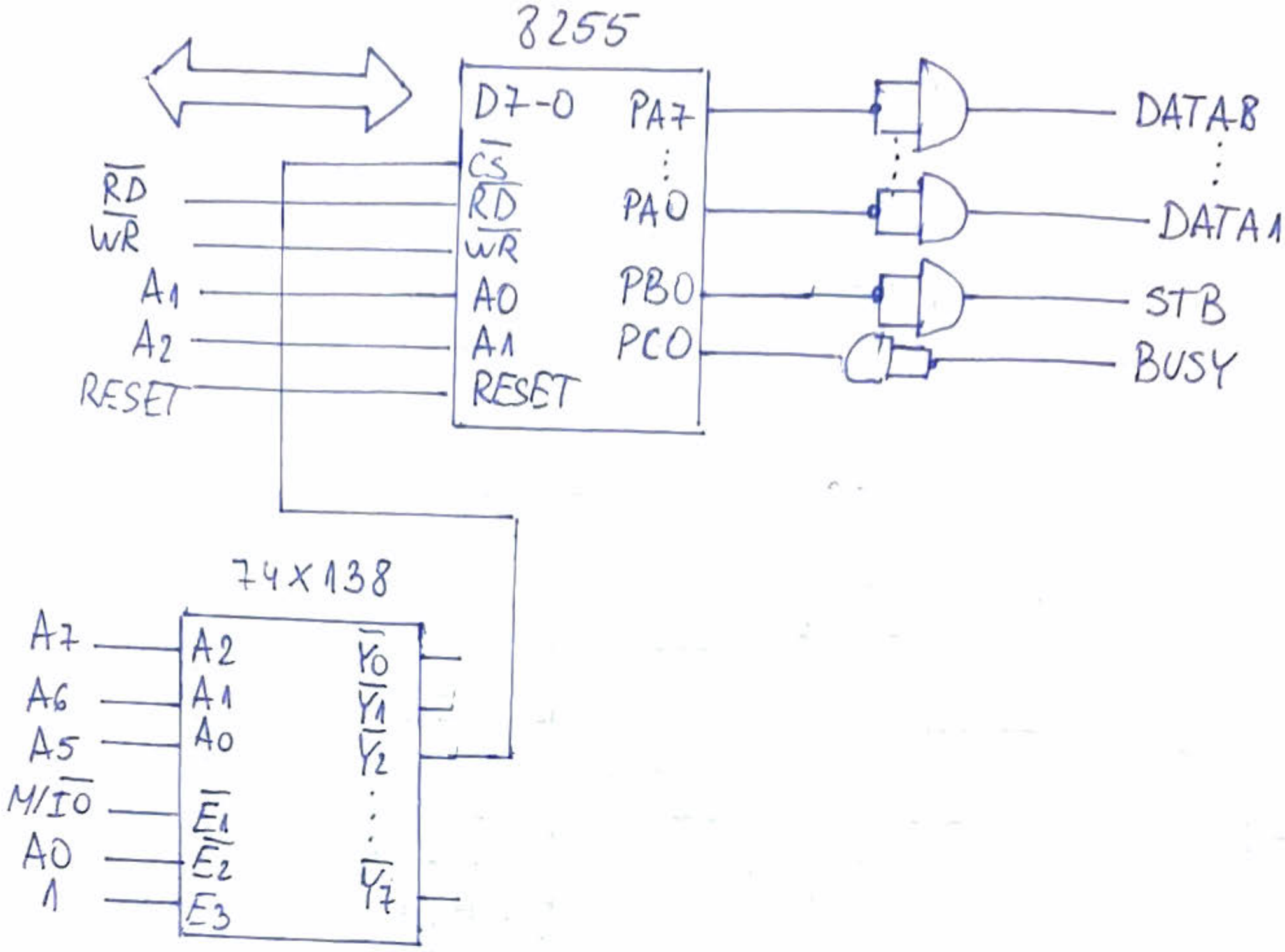

adresele de port pentru 8255

A7	A6	A5	A4	A3	A2	A1	A0	
1	0	0	X	X	0	0	0	=> 40H

port_A = 40H

A7	A6	A5	A4	A3	A2	A1	A0	
1	0	0	X	X	0	1	0	=> 42H

port_B = 42H

A7	A6	A5	A4	A3	A2	A1	A0	
1	0	0	X	X	1	0	0	=> 44H

port_C = 44H

A7	A6	A5	A4	A3	A2	A1	A0	
1	0	0	X	X	1	1	0	=> 46H

RCC = 46H

modurile de lucru:

port_A = mod 0 ieșire
port_B = mod 0 ieșire
port_C_inferior = mod 0 intrare

Rutina de programare:

7	6	5	4	3	2	1	0
1	0	0	0	0	0	0	1

=> 81H

1, not changed | mod 0 | output port A | output port sup. C | mod 0 | output port B | input port C inf.

```
MOV AL, 81H; command word
OUT 46H, AL; OUT adresa lui RCC
```

Transmiterea paralelă:

```
PARALLEL_TRASMITION: IN   AL, 44H; citirea și test. BUSY
                     RCR  AL, 1
                     JC   PAR
                     MOV  AL, CL; AL conține cal. din CL
                     OUT  40H, AL
                     OR   AL, 01H
                     OUT  42H, AL; dacă STROBE=1
                     AND  AL, 00H
                     OUT  42H, AL; dacă STROBE=0
                     OR   AL, 01H
                     OUT  42H, AL; dacă STROBE=1
                     RET
```

- BUSY folosim să vedem dacă semnalul e liber
- Dacă semnalul e liber, atunci se activează semnalul STROBE.